Decalcificazione: almeno ogni 2 mesi (nuova versione)

⚠ importante!

La decalcificazione regolare (min. ogni due mesi) permette di migliorare il gusto del caffè e aumenta la durata di vita della macchina.

Una macchina calcificata non ha alcun diritto alla garanzia.

Utilizzare il decalcificante speciale **DELIZIO** (e non l'aceto), Miscela secondo le indicazioni figuranti sull'etichetta.

Per decalcificare eliminare tutte le capsule dalla macchina**.**

Il programma di decalcificazione può essere interrotto dallo spegnimento dell'apparecchio o dalla mancanza di corrente. Il tasto pulizia rosso/viola lampeggia e segnala che nel circuito dell'acqua della macchina si trova ancora ⚠ **del decalcificante**, ciò che è nocivo alla salute. Perciò, prima della prossima erogazione di bevanda, assicurarsi che la macchina sia stata ben **risciacquata con l'acqua pulita**.

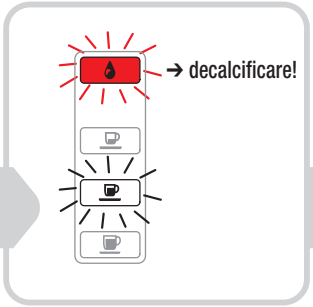

Dopo 300 tazze di caffè/200 bevande al latte, durante l'erogazione lampeggia **il tasto pulizia** rosso . Decalcificare immediatamente la macchina**.**

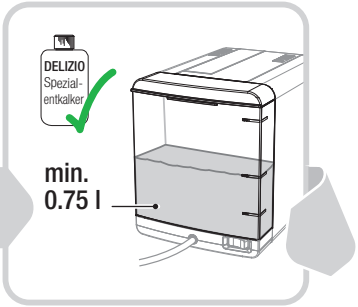

Diluire con acqua il decalcificante speciale DELIZIO e riempire il contenitore dell'acqua (min. 0.75 l; per la miscela vedi etichetta). **Non utilizzare aceto, altrimenti la macchina si rovina**!

Rimuovere le capsule dalla macchina. Inserire il contenitore latte vuoto. Mettere un grande recipiente sotto gli erogatori (min. 1.6 l) .

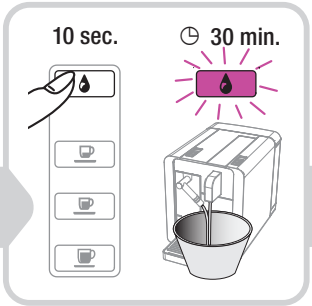

Premere per **10 sec.** Il tasto viola lampeggia. La decalcificazione viene avviata. Il decalcificante viene pompato nella macchina a intervalli regolari. **Prossimo passo dopo 30 min**.

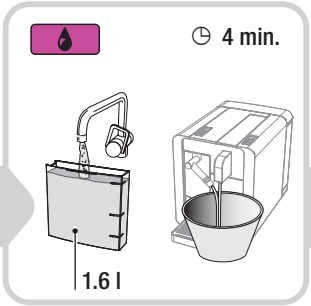

(acceso): **risciacquare il serbatoio**, riempire con acqua e **riporre in sede**. Svuotare il recipiente e metterlo sotto gli erogatori. Premere per sciacquare, il tasto lampeggia di viola. **Prossimo passo dopo 4 min**.

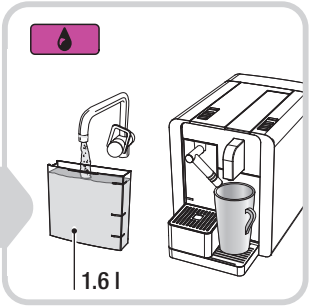

(acceso): **riempire il serbatoio e riporlo in sede**. Premere , per aspirare l'acqua. I tasti diventano bianchi. La macchina è pronta per l'erogazione di bevande.

Decalcificazione: almeno ogni 2 mesi (versione precedente)

⚠ importante!

La decalcificazione regolare (min. ogni due mesi) permette di migliorare il gusto del caffè e aumenta la durata di vita della macchina.

Una macchina calcificata non ha alcun diritto alla garanzia.

Utilizzare il decalcificante speciale **DELIZIO** (e non l'aceto), Miscela secondo le indicazioni figuranti sull'etichetta.

Per decalcificare eliminare tutte le capsule dalla macchina**.**

Importante: il programma di decalcificazione non può essere interrotto e dura ca. 30 minuti (se l'apparecchio viene spento, il processo ricomincia da capo).

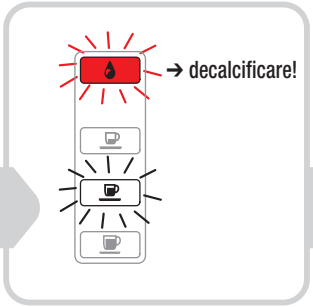

Dopo 300 tazze di caffè/200 bevande al latte, durante l'erogazione lampeggia **il tasto pulizia** rosso . Decalcificare immediatamente la macchina**.**

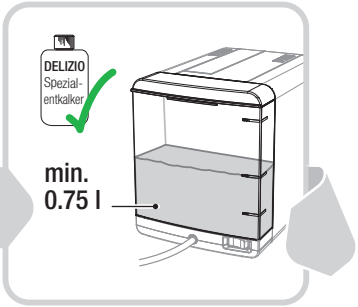

Diluire con acqua il decalcificante speciale DELIZIO e riempire il contenitore dell'acqua (min. 0.75 l; per la miscela vedi etichetta). **Non utilizzare aceto, altrimenti la macchina si rovina**!

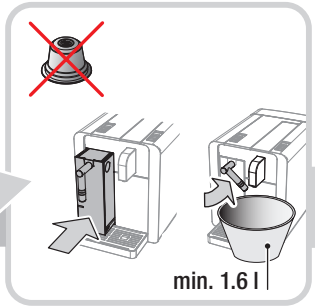

Rimuovere le capsule dalla macchina. Inserire il contenitore latte vuoto. Mettere un grande recipiente sotto gli erogatori (min. 1.6 l) .

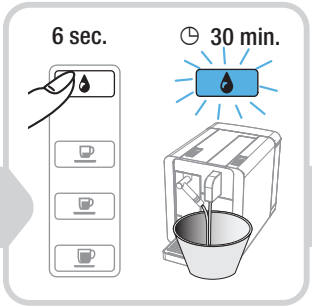

Premere per **6 sec.** Il tasto blu lampeggia. La decalcificazione viene avviata. Il decalcificante viene pompato nella macchina a intervalli regolari. **Prossimo passo dopo 30 min**.

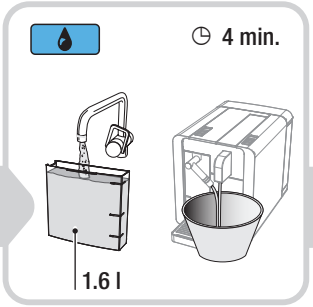

(acceso): **risciacquare il serbatoio**, riempire con acqua e **riporre in sede**. Svuotare il recipiente e metterlo sotto gli erogatori. Premere per sciacquare, il tasto lampeggia di blu. **Prossimo passo dopo 4 min**.

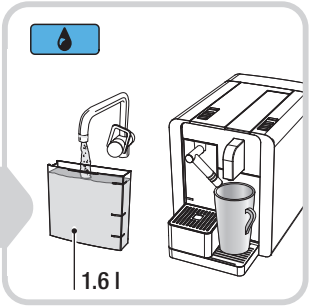

(acceso): **riempire il serbatoio e riporlo in sede**. Premere , per aspirare l'acqua. I tasti diventano bianchi. La macchina è pronta per l'erogazione di bevande.