Mindestens 2-monatlich: Entkalken (neue Version)

⚠ wichtig!

Regelmässiges Entkalken (min. alle zwei Monate) führt zu besserem Kaffee und erhöht die Lebensdauer der Maschine.

Verkalkte Maschinen haben **keinen Garantieanspruch.**

DELIZIO-Spezialentkalker verwenden (kein Essig), Mischung gemäss Etikette.

Zur Entkalkung **alle Kapseln** in der Maschine **entfernen.**

Das **Entkalkungsprogramm kann** durch Ein-/Ausschalten oder Stromausfall **unterbrochen werden**. Die Reinigungstaste blinkt dann **rot/violett** und signalisiert, dass sich im Wasserkreislauf der Maschine noch ⚠ **Entkalker** befindet, was **gesundheitsschädlich** ist. Daher vor dem nächsten Getränkebezug **immer sicherstellen, dass die Maschine mit sauberem Wasser gespült wurde**.

Nach 300 Kaffee-/200 Milchgetränken blinkt während der Ausgabe die **Reinigungstaste rot** . Maschine **umgehend entkalken!**

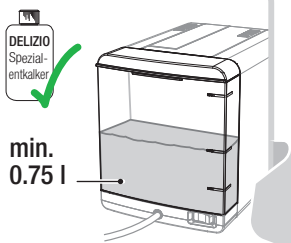

DELIZIO-Spezialentkalker mit Wasser mischen und in Wassertank füllen (min. 0.75 l; Mischung gemäss Etikette). **Kein Essig verwenden**, da Maschine Schaden nimmt!

Alle Kapseln aus der Maschine **entfernen**. **Leeren Milchbehälter** einsetzen. **Grosses Gefäss** (min. 1.6 l) unter Ausläufe stellen

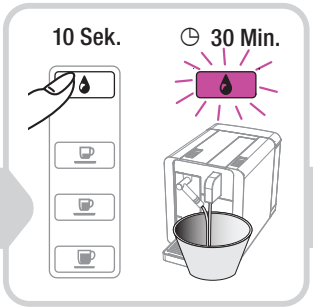

10 Sek. drücken, Taste blinkt violett. Die **Entkalkung startet**. Der Entkalker wird in Intervallen durch die Maschine gepumpt. **Nächster Schritt in 30 Min**.

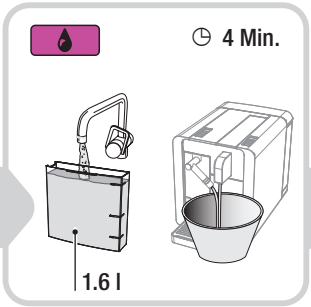

(leuchtet): **Wassertank spülen**, mit **Wasser füllen** und **einsetzen**. **Gefäss entleeren** und unter Ausläufe stellen. drücken zum Spülen, Taste blinkt violett. **Nächster Schritt in 4 Min**.

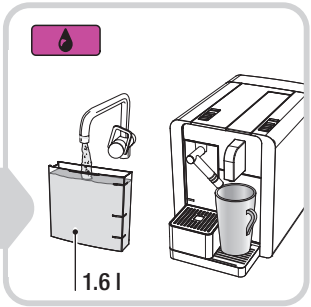

(leuchtet): **Wassertank füllen** und **einsetzen**. drücken, um Wasser anzusaugen. Bedientasten schalten um auf weiss. **Die Maschine ist bezugsbereit**.

Mindestens 2-monatlich: Entkalken (frühere Version)

⚠ wichtig!

Regelmässiges Entkalken (min. alle zwei Monate) führt zu besserem Kaffee und erhöht die Lebensdauer der Maschine.

Verkalkte Maschinen haben **keinen Garantieanspruch.**

DELIZIO-Spezialentkalker verwenden (kein Essig), Mischung gemäss Etikette.

Zur Entkalkung **alle Kapseln** in der Maschine **entfernen.**

Wichtig: Das Entkalkungsprogramm kann nicht unterbrochen werden und dauert ca. 30 Minuten (wird ausgeschaltet, beginnt Vorgang von neuem).

Nach 300 Kaffee-/200 Milchgetränken blinkt während der Ausgabe die **Reinigungstaste rot** . Maschine **umgehend entkalken!**

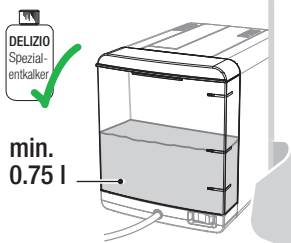

DELIZIO-Spezialentkalker mit Wasser mischen und in Wassertank füllen (min. 0.75 l; Mischung gemäss Etikette). **Kein Essig verwenden**, da Maschine Schaden nimmt!

Alle Kapseln aus der Maschine **entfernen**. **Leeren Milchbehälter** einsetzen. **Grosses Gefäss** (min. 1.6 l) unter Ausläufe stellen

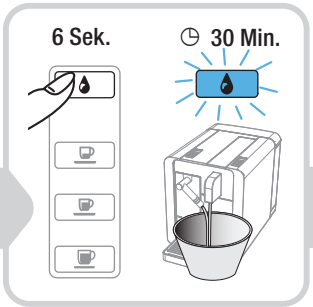

6 Sek. drücken, Taste blinkt blau. Die **Entkalkung startet**. Der Entkalker wird in Intervallen durch die Maschine gepumpt. **Nächster Schritt in 30 Min**.

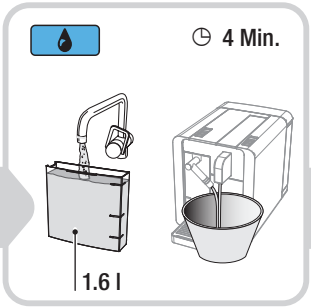

(leuchtet): **Wassertank spülen**, mit **Wasser füllen** und **einsetzen**. **Gefäss entleeren** und unter Ausläufe stellen. drücken zum Spülen, Taste blinkt blau. **Nächster Schritt in 4 Min**.

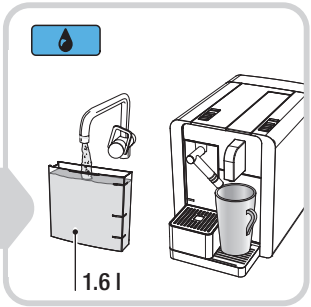

(leuchtet): **Wassertank füllen** und **einsetzen**. drücken, um Wasser anzusaugen. Bedientasten schalten um auf weiss. **Die Maschine ist bezugsbereit**.