DELIZIO

ENERGY SAVE CONCEPT | 19 BAR | EASY AVAILABLE | 15 SEC READY TO USE

FR

una
AUTOMATIC

Pour votre sécurité

- Avant tout, bien lire le présent mode d'emploi et le conserver en lieu sûr pour d'éventuels futurs utilisateurs
- Pour éviter tout dommage, n'utiliser avec cette machine que des capsules originales DELIZIO
- Utilisation: cet appareil ne doit être utilisé qu'aux fins décrites dans ce mode d'emploi. Toute autre utilisation est considérée comme incorrecte et représente un danger
- Ne jamais plonger l'appareil dans l'eau ou tout autre liquide: risque de décharge électrique
- L'appareil ne doit être branché qu'à une prise de terre (220-240 V) avec protection de 10 A minimum. Seul le fait de débrancher l'appareil garantit l'absence de courant électrique
- Débrancher impérativement l'appareil:
  - avant de le déplacer
  - avant tout nettoyage/entretien
  - en cas de non-utilisation prolongée
- Ne pas faire passer le cordon sur un angle/une arête vive, ne pas le coincer: risque de décharge électrique
- Pour éviter tout risque, seul le service après-vente est habilité à remplacer les cordons endommagés
- Ne jamais toucher la fiche/le cordon d'alimentation et l'appareil avec les mains humides ou mouillées. Débrancher l'appareil en maintenant la fiche, jamais en tirant sur le cordon
- Si vous utilisez une rallonge, assurez-vous qu'elle soit compatible avec l'appareil (3 pôles avec terre et section de 1.5 mm^2 min.), et qu'on ne puisse pas trébucher sur le cordon
- Il est conseillé d'utiliser une prise de sécurité avec disjoncteur différentiel («FI»). En cas de doute, adressez-vous à un spécialiste
- Ne jamais déplacer l'appareil en fonctionnement: risque de brûlures!
- Ne jamais utiliser l'appareil sans eau
- Ne pas le brancher sur le réseau hydrique
- Durant le fonctionnement de l'appareil, ses éléments (ex.: dispositif d'ébullition) sont brûlants: ne pas toucher!
- L'eau/le café qui s'écoule est brûlant: risque de brûlures!
- Ne pas démarrer l'appareil tant que le levier n'est pas abaissé: risque de brûlures!
- Ne pas actionner le levier de chargement tant que l'appareil est sous pression et que le café/thé continue de s'écouler: risque de brûlures!
- Ne jamais mettre les doigts/mains sous le levier de chargement: risque de pincement
- Ne pas mettre les doigts dans le porte-capsules: il est bouillant et comporte des pointes
- Choisir l'emplacement de l'appareil en suivant les points suivants:
  - placer l'appareil sur une surface sèche, plane, stable, résistante à la chaleur et aux liquides
  - maintenir une distance de 60 cm entre tout évier ou robinet
  - n'utiliser la machine qu'en lieu sec
- ***Ne pas utiliser l'appareil en cas de:***
  - dysfonctionnement
  - cordon endommagé
  - chute de l'appareil ou autre dommage
  - dans l'un de ces cas, faire immédiatement contrôler et réparer l'appareil par le service après-vente
- ***Ne pas placer l'appareil:***
  - directement sur une surface en marbre, bois non traité ou traité à l'huile (risque de taches indélébiles de café ou de détartrant; aucune réclamation possible dans ce cas)
  - sous une prise de courant
  - sur une surface ou un objet inflammable ou craignant la chaleur
  - sur une surface chaude ou à proximité de flammes libres (idem pour le cordon): maintenir une distance de 50 cm min.
  - ne pas couvrir l'appareil
  - pour éviter tout dommage, ne pas stocker l'appareil à une température inférieure à 5 °C (par ex. dans une caravane): l'eau, en gélant, pourrait l'endommager
- Avant tout nettoyage / entretien, débrancher l'appareil et le laisser entièrement refroidir
- Utiliser uniquement des produits d'entretien et détartrants recommandés par le fabricant
- Les produits de détartrage peuvent être nocifs. Eviter tout contact avec les yeux, la peau ou autre surface
- Pour éviter tout dommage, n'utiliser que des pièces de rechange recommandées par le fabricant
- Les personnes, enfants compris, qui en raison de leurs capacités psychiques, sensorielles ou mentales, ou de leur inexpérience ou manque de connaissances ne sont pas aptes à utiliser cet appareil en toute sécurité, ne sont pas autorisées à le faire ou uniquement sous surveillance
- Les enfants de plus de 8 ans peuvent utiliser cet appareil mais uniquement sous surveillance, ou bien s'ils ont appris à s'en servir et ont parfaitement conscience des risques et dangers liés à son utilisation
- Ne pas laisser les enfants jouer avec cet appareil car ils n'ont pas conscience des risques inhérents
- Conserver l'appareil et son cordon d'alimentation hors de portée des enfants de moins de 8 ans
- Le nettoyage et l'entretien de l'appareil ne doivent pas être effectués par des enfants, à moins qu'ils n'aient plus de 8 ans et soient sous surveillance
- Cet appareil est réservé à un usage domestique courant, ou à d'autres utilisations telles que:
  - par les employés dans les cuisines des magasins, bureaux et autres lieux commerciaux;
  - dans les domaines agricoles;
  - par les clients d'hôtels, motels et autres établissements;
  - dans les gîtes/pensions

DELIZIO

En acquérant un appareil **DELIZIO**, vous avez opté pour un café au goût de qualité, capsule après capsule. La machine **DELIZIO UNA** offre de délicieuses boissons préparées à merveille en quelques secondes, comme par enchantement: un délicieux assortiment de café et thé **DELIZIO** saura combler tous vos désirs.
Nous vous remercions de votre confiance et vous souhaitons avec **DELIZIO** d'intenses moments de dégustation.

Vous trouverez, sur le site **www.delizio.ch**, le présent mode d'emploi au format PDF ainsi que les informations mises à jour sur le système de capsules **DELIZIO.**

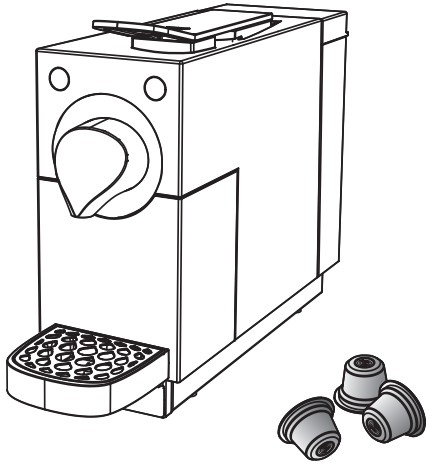

Sommaire

– **Consignes de sécurité** **2**
– **Description de l'appareil et des éléments de commande** **6**
  – Voyants de commande 7
– **Mise en route** **8**
  – Préparation / Emplacement / Remplissage / Branchement / Purge 8
– **Préparer un café / thé / Après la préparation** **10**
– **Fonctions spécifiques** **12**
  – Programmation de la quantité de café 12
  – Economie d'énergie 12
– **Nettoyage/Entretien/Détartrage** **14**
  – Chaque jour: vider le réceptacle à capsules, le bac égouttoir et le réservoir d'eau 14
  – Rinçage et purge de l'appareil / des circuits 16
  – Nettoyage de l'appareil et des accessoires 16
  – Tous les 2 mois minimum: détartrage 18
  – Evacuer la vapeur avant de ranger/transporter l'appareil 20
– **Divers** **22**
  – Problèmes: contrôle / solution 22
  – Elimination / Données techniques 23

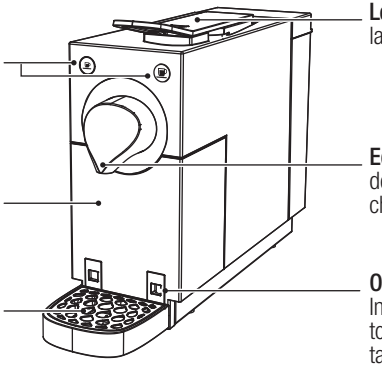

Levier pour charger la capsule

Touches de fonctionnement ➔ page suivante

Ecoulement (brûlant!) de café, thé et eau chaude

Réceptable à capsules amovible

Ouvertures Insérer le bac égouttoir pour petites tasses dans les orifices supérieurs ➔ page 8

Grandes tasses: insérer la grille / le bac égouttoir dans les orifices inférieurs ➔ page 8

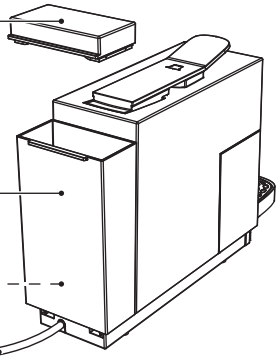

Couvercle du réservoir amovible pour remplissage

Réservoir d'eau Extraire en tirant vers le haut ➔ page 8

Soupape du réservoir

Cordon/fiches Maintenir au sec

Principaux voyants

Les voyants s'illuminent différemment selon la fonction:

Blanc (clignote lentement de façon décroissante):
– mode économie d'énergie ➔ appuyer sur une touche ➔ voir page 12

Blanc (fixe):
– écoulement du café/thé ➔ page 10

Blanc (clignote):
– appareil en chauffe ➔ page 10

Blanc (clignote rapidement):
– programmation quantité de café ➔ page 10

Blanc (fixe):
– écoulement du café/thé ➔ page 10

Blanc (clignote):
– appareil en chauffe ➔ page 10

Blanc (clignote rapidement):
– programmation quantité de café ➔ page 12

(les deux touches)

Blanc (fixe):
– prêt pour l'écoulement du café/thé

Eteint:
– appareil éteint ou débranché ➔ appuyer sur une touche ➔ page 12

Blanc (clignote lentement):
– évacuation vapeur en cours ➔ page 20

Blanc (clignote rapidement):
– erreur réglage électronique ou température (température trop élevée ou inférieure à 5 °C); débrancher l'appareil puis le rebrancher au bout de 30 min. Si le voyant clignote encore rapidement ➔ contacter le service après-vente (en cas de température trop basse, 30 min à température ambiante suffisent pour que l'appareil retrouve un fonctionnement normal)

Préparation / Emplacement / Remplissage / Branchement / Purge

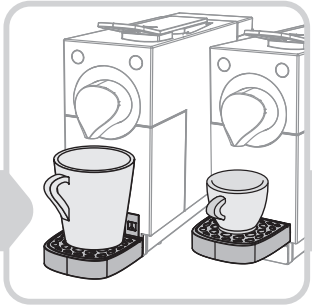

Taille de la tasse: insérer le bac égouttoir dans les orifices supérieurs ou inférieurs en fonction de la taille de la tasse:

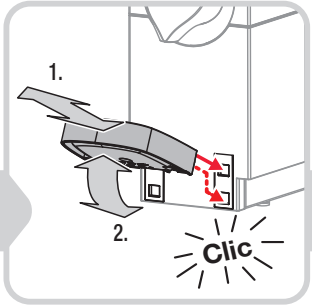

1. Insérer le bac en diagonal dans les orifices choisis **2**. appuyer en l'abaissant (jusqu'au déclic). Répéter l'opération en sens inverse pour ôter le bac

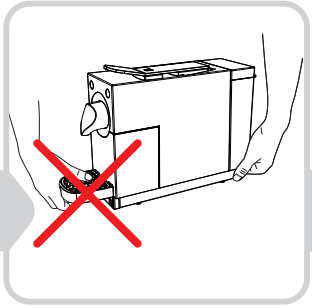

Maniement/Transport: ne jamais saisir/tenir la machine par le bac égouttoir (risque de chute)

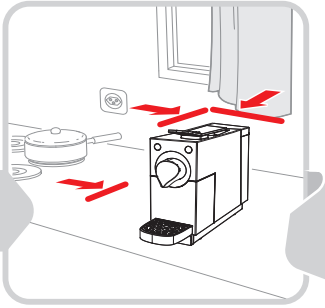

Placer la machine sur une surface sèche, stable, résistante à l'eau et à la chaleur. **Ne pas** le placer directement **sur du marbre ou du bois** (risque de taches de café/détartrant)

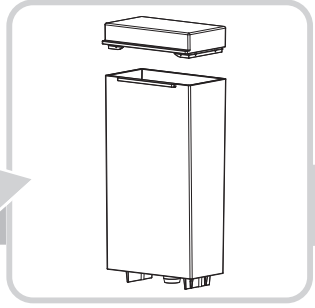

Nettoyer **le réservoir d'eau** à l'eau tiède additionnée de détergent, rincer et sécher soigneusement

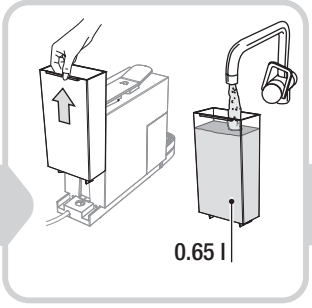

Remplir le réservoir avec de l'eau froide (max. 0.65 l). L'eau doit être changée tous les jours

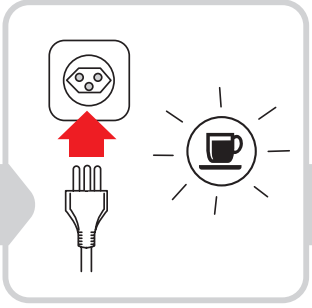

Brancher la machine à une prise de terre. La **touche droite** ☕ **clignote lentement**, indiquant le régime économie d'énergie ➔ voir page 12

Purger et rincer les circuits de l'appareil: ne pas mettre de capsule. Placer une tasse sous l'embout et appuyer sur la touche ☕ ou ☕. Puis vider la tasse et appuyer à nouveau sur la touche ☕ ou ☕

Le premier café / thé!

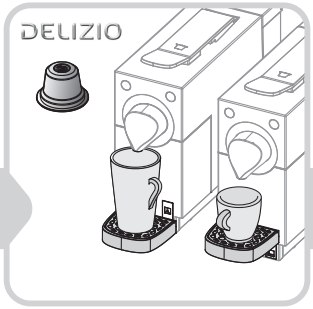

Utiliser une capsule **DELIZIO** par tasse. Ne pas utiliser d'autres types de capsule. Si l'appareil est resté longtemps inutilisé, ses circuits doivent être purgés ➔ p. 16.
Tasse: la placer sous le bec. Le bac égouttoir doit être inséré dans les orifices supérieurs ou inférieurs en fonction de la tasse utilisée ➔ page 8

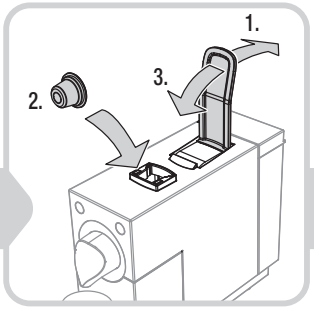

Charger la capsule: 1. relever le levier vers l'arrière jusqu'à la butée. **2.** laisser glisser la capsule bien droit dans le compartiment. **3.** abaisser entièrement le levier (la capsule se trouve alors perforée)

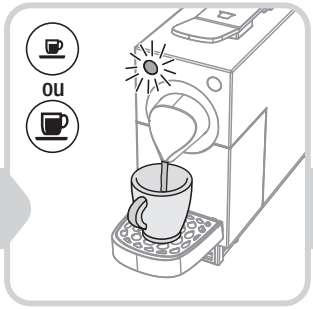

Ecoulement du café/thé: sélectionner petite ☕ ou grande tasse ☕ (la touche se met à clignoter). L'écoulement s'arrête tout seul (ou prématurément en appuyant à nouveau sur la touche).

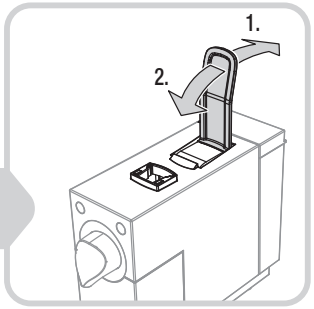

Oter la capsule: 1. pousser le levier vers l'arrière (la capsule tombe dans le réceptacle). **2.** rabaisser complètement le levier

bon à savoir

Si le voyant clignote blanc après avoir été actionné, cela signifie que l'appareil est en train de chauffer. Ensuite, le voyant devient blanc de façon fixe et l'écoulement commence. Les quantités peuvent être personnalisées (➔ voir page 12 «Programmation de la quantité de café»).

Conseil: préparer un café ristretto ou expresso dans une petite tasse à parois épaisses et préchauffée, pour que le café ne refroidisse pas trop vite. **Préchauffage de la tasse**, préparer un expresso ☕ (sans insérer de capsule).

Purge des circuits: après une longue période d'inutilisation (par ex. après les vacances), de l'air peut être présent dans les circuits (➔ voir page 16 «Rinçage et purge de l'appareil / des circuits»).

Avant le passage du café/thé: appuyer sur la touche d'écoulement ☕ ou ☕ pour rincer les circuits (➔ voir page 16 «Rinçage et purge de l'appareil / des circuits»).

Capsule: si une capsule est restée longtemps dans le compartiment à capsules, elle peut coller à la paroi. Si c'est le cas, lever et rabaisser le levier de chargement. Si la capsule ne se détache toujours pas, la pousser délicatement vers le bas avec les doigts (attention: l'intérieur du réceptacle est bouillant et comporte des pointes!).

Une fois **le levier** relevé, il arrive que de l'eau s'écoule (= normal).

Remarque:
– Le café/thé est bouillant: risque de brûlures
– Le levier de chargement doit être fermé pour que le café/thé puisse s'écouler

Programmation de la quantité de café

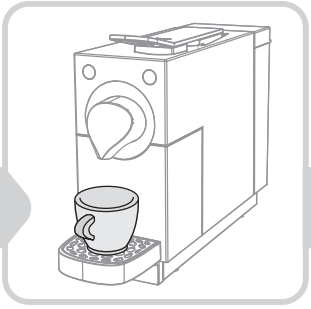

Programmation: placer une tasse sous le bec d'écoulement

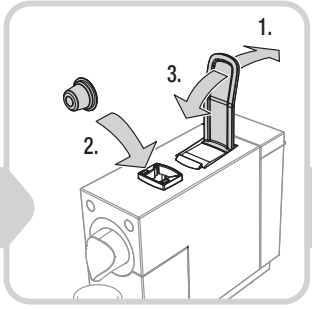

Charger la capsule: 1. relever le levier vers l'arrière. **2**. Laisser glisser la capsule bien droit dans le compartiment. **3**. Rabaisser complètement le levier

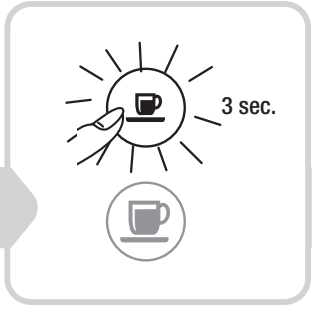

Maintenir enfoncée (au min. 3 sec.) la touche à programmer, par ex. ☕, **jusqu'à ce** qu'elle clignote rapidement. Ensuite, elle se met à clignoter lentement (= chauffe)

Le café commence à s'écouler. Une fois la quantité désirée atteinte, **appuyer de nouveau** sur la touche. L'écoulement s'arrête et les deux touches se rallument

Economie d'énergie

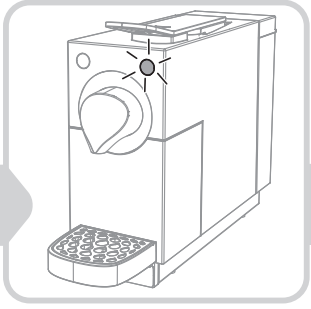

Mode économie d'énergie activé: le voyant ☕ s'illumine de façon croissante et décroissante

Désactiver le mode économie d'énergie: appuyer sur une touche (les voyants ☕ et ☕ se deviennent blancs)

bon à savoir

Quantité écoulée à la première mise en route (= réglage d'usine):
☕ Expresso 50 ml (= «petite» tasse)
☕ Lungo/thé 110 ml (= «grande» tasse)

Mode économie d'énergie: il s'active automatiquement au bout de 60 sec. si vous n'appuyez sur aucune touche (= la touche ☕ clignote lentement de façon croissante/décroissante).

Extinction de la machine: ensuite, la machine s'éteint automatiquement au bout de 5 minutes (le voyant ☕ s'éteint). Vous pouvez également l'éteindre immédiatement en maintenant appuyées simultanément les touches ☕ et ☕ pendant 3 sec. Pour couper toute arrivée de courant, débrancher l'appareil (par ex. si vous partez en vacances).

Tous les jours: vider le réceptacle à capsules, le bac égouttoir et le réservoir

Maintenir **le bac** et l'extraire de la machine en tirant

Oter le **réceptacle à capsules**, la **grille** et le **bac égouttoir**. **Après le nettoyage,** replacer les différents éléments dans l'ordre inverse

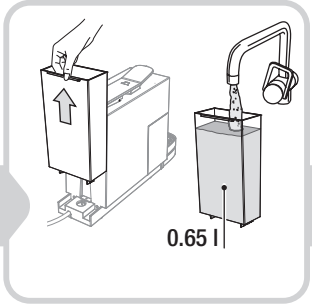

Vider le réservoir quotidiennement et le remplir avec de l'eau froide (max. 0.65 l)

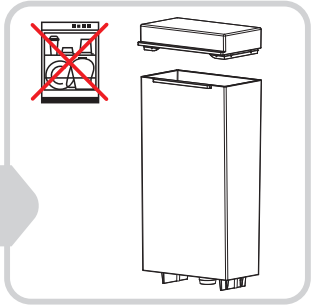

Laver le réservoir et son couvercle à l'eau tiède additionnée de détergent. **Ne pas les mettre au lave-vaisselle!**

bon a savoir

Hygiène: vider quotidiennement le réservoir. Vider régulièrement le réceptacle à capsules, le bac et la grille égouttoir au bout de 10 préparations environ, ou au minimum 1 fois par jour, afin qu'ils ne débordent pas.

Important: ne pas mettre les éléments au lave-vaisselle (à l'exception du réceptacle à capsules).

Rinçage et purge de l'appareil / des circuits

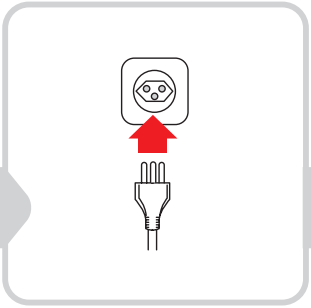

Lors de la première utilisation, ou après une longue période d'inutilisation (par ex. au retour des vacances), l'appareil doit être rincé et purgé

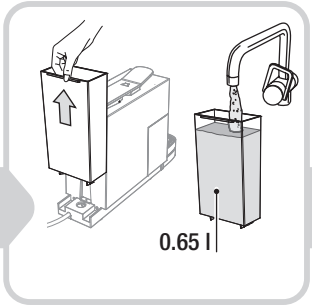

Remplir le réservoir avec de l'eau froide (max. 0.65 l)

Placer une tasse sous le bec. Ne pas mettre de capsule. Si la touche ☕ commence à clignoter de façon croissante et décroissante, appuyer sur une touche au hasard

Appuyer sur la touche ☕ pour lancer l'opération de rinçage / purge. Au bout de quelques secondes, la pompe s'arrête et l'opération est terminée

Rinçage et purge de l'appareil / des circuits

Avant tout nettoyage, débrancher la machine. Ne jamais la plonger dans l'eau et ne jamais la nettoyer sous l'eau courante

Nettoyer le corps de la machine et le bec à l'aide d'un chiffon humide. **Ne pas les sécher en frottant et ne pas utiliser de produit de nettoyage abrasif**

bon à savoir

Toujours maintenir au sec le cordon d'alimentation et la fiche.

Au minimum tous les 2 mois: détartrage

⚠ Important!

Un détartrage régulier (au moins tous les 2 mois) permet d'améliorer le goût du café et de prolonger la durée de vie de la machine.

Une machine entartrée n'est plus couverte par la garantie.

Utiliser un détartrant spécial DELIZIO (et non pas de vinaigre), mélanger en suivant les instructions indiquées sur l'étiquette.

Pour détartrer, **vider la machine de toutes les capsules.**

Le détartrage dure **environ 30 minutes.**

Avant de préparer à nouveau une boisson, **assurez-vous que la machine a bien été purgée à l'eau propre**, sinon les circuits contiennent encore **du détartrant ⚠, ce qui est mauvais pour la santé.**

Afin d'éviter tout dommage, **détartrer la machine tous les 300 cafés / thés ou tous les 1-2 mois**

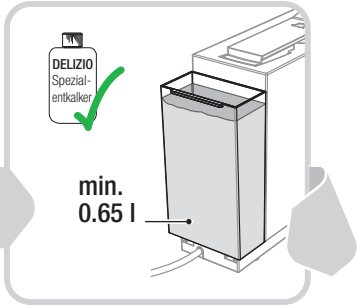

Diluer le détartrant DELIZIO avec de l'eau et remplir le réservoir d'eau (min. 0.65 l; pour le mélange, cf. étiquette).
Ne pas utiliser de vinaigre: cela abîmerait l'appareil!

Enlever toutes les capsules de l'appareil. Mettre un **grand récipient** (min. 0.65 l) sous l'embout. Si la touche ☕ clignote doucement, appuyer sur une touche au hasard

Appuyer sur la touche ☕ (le jet est brûlant!). Après écoulement du mélange, laisser le liquide agir dans les circuits pendant **au moins 3 min.** Répéter l'opération jusqu'à ce que le réservoir soit vide

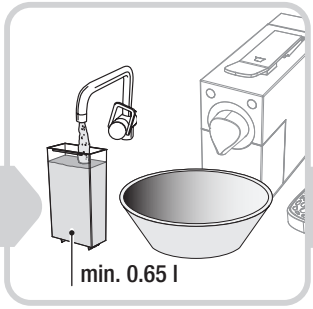

Réservoir vide: le rincer, le remplir et **le remettre** en place. **Vider le récipient** contenant le détartrant et le replacer sous l'embout. Appuyer à nouveau sur la touche ☕ jusqu'à ce que le réservoir soit vide

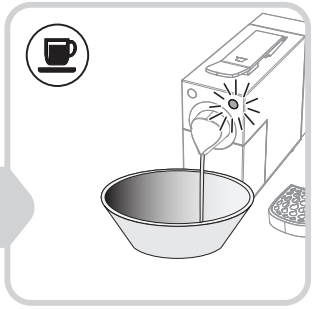

Remplir le réservoir et appuyer sur la touche ☕. Préparer un café sans capsule.
La machine est maintenant prête à l'emploi

Toujours évacuer la vapeur avec le rangement / transport

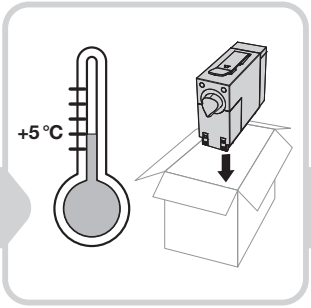

Pour éviter tout dommage lors du rangement / transport, évacuer la vapeur et l'eau contenues dans l'appareil (notamment en cas de stockage à une température **inférieure à 5 °C)**

Débrancher l'appareil. **Vider le réservoir** et le remettre en place. **Placer une tasse sous le bec** d'écoulement

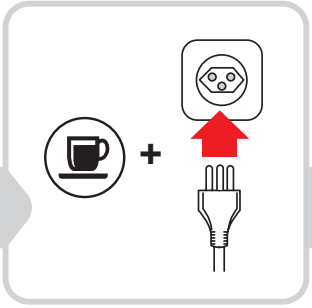

Maintenir enfoncée la touche ☕ **Lungo/thé** et brancher l'appareil. L'évacuation de la vapeur commence, et vous pouvez alors relâcher la touche

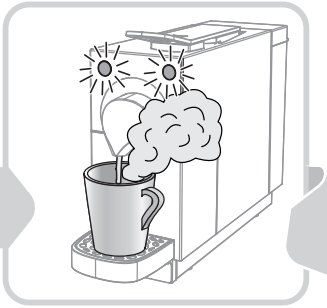

Emanation de vapeur: danger de brûlures! Au bout de quelques secondes, la pompe émet un petit son. Dès que ce son cesse, les voyants s'éteintent et l'opération est terminée

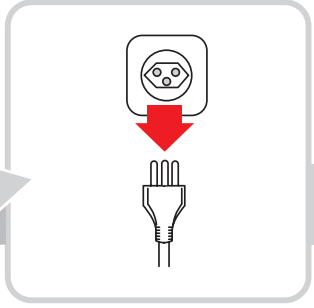

Débrancher l'appareil et le ranger dans un endroit sec, à l'abri de la poussière et hors de portée des enfants

Conseil: utiliser l'emballage d'origine

bon à savoir

En cas de non utilisation prolongée ou en cas de stockage / transport à une température inférieure à 5 °C, il est vivement conseillé de procéder à l'évacuation de la vapeur.

Cette opération permet d'éliminer l'eau présente dans le système, afin d'éviter tout dommage ultérieur causé par l'eau qui gèle à l'intérieur des circuits.

Bien rincer l'appareil / les circuits lorsque vous recommencez à utiliser la machine à café (➔ page 16).

Si la température de l'appareil est inférieure à 5 °C, celui-ci ne peut pas démarrer et les 2 voyants ☕ et ☕ clignotent rapidement.

Problèmes: contrôles / solutions

Les réparations doivent être réalisées par le service après-vente. Toute réparation non effectuée par des professionnels ou à l'aide de pièces de rechange non originales peut représenter un danger pour l'utilisateur.
En cas de réparation non conforme, nous déclinons toute responsabilité et la garantie prend fin prématurément.

Si vous ne parvenez pas à résoudre les problèmes à l'aide du tableau ci-dessous, veuillez vous adressez au service après-vente le plus proche:

Important: en cas de dysfonctionnement, de dommage évident ou potentiel suite à une chute de l'appareil, débrancher immédiatement ce dernier.

Problème écoulement café	
Le café ne s'écoule pas ou peu	– remplir le réservoir et le replacer correctement
	– la capsule est défectueuse ➔ utiliser une nouvelle capsule
	– refermer le levier de chargement jusqu'au déclic
	– machine entartrée ➔ la détartrer ➔ page 18
	– pompe défectueuse ➔ contacter le service après-vente
La pompe fait trop de bruit	– réservoir vide ➔ le remplir et/ou le replacer correctement
Bec: l'eau goutte en permanence	– machine entartrée ➔ le détartrer ➔ page 18
Bec: quelques gouttes s'écoulent de temps en temps	– Capsule usagée dans le compartiment ➔ l'éjecter
Le café/thé est âcre	– La machine n'a pas été bien rincée après le détartrage
	– Date de péremption du café dépassée ➔ utiliser une capsule neuve
La quantité d'eau programmée pour une tasse n'est pas bonne	– Réservoir vide ➔ le remplir et/ou le replacer correctement
	– Programmation erronée ➔ effectuer à nouveau la programmation ➔ page 12
	– Machine entartrée ➔ la détartrer ➔ page 18
Après actionnement, le réservoir se vide mais l'eau n'est pas aspirée	– Capsule usagée dans le compartiment ➔ l'éjecter ➔ rincer les circuits ➔ page 16
	– Attendre 30 minutes et réessayer sans capsule; si la machine aspire ➔ détartrer ➔ page 18
	– Attendre 30 minutes et réessayer sans capsule; si la machine n'aspire pas ➔ contacter le service après-vente
Les deux voyants clignotent rapidement	– Erreur électronique ou de température ➔ page 21

Elimination

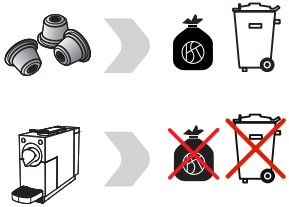

– Les capsules de café/thé DELIZIO peuvent être éliminées avec les ordures ménagères

– Déposer gratuitement tout appareil hors d'usage auprès d'un point de vente en vue d'une élimination adéquate
– Eliminer immédiatement tout appareil présentant un défaut dangereux et s'assurer qu'il ne puisse plus être utilisé
– Ne pas jeter l'appareil avec les ordures ménagères (protection de l'environnement!)

Données techniques Type DC 264

– Tension de réseau	220-240 V / 50 Hz	– Capacité réservoir	max. 0.65 l
– Puissance nominale	1455 Watt	– Antiparasité	selon normes UE
– Mode économie d'énergie	0.3 W	– Homologation / Conformité	S+, CE, GS, RoHs
– Dimensions (LxHxP): env.	106 x 255 x 371 mm		WEEE
– Poids (sans eau)	env. 3.25 kg		

Sous réserve de modifications de fabrication et de réalisation dans l'intérêt du progrès technique.

DELIZIO

Vertrieb/Distributeur/Distributore:
Delica AG
Hafenstrasse 120
CH-4127 Birsfelden

www.delizio.ch

V5 26/13